이 도면은 신우공조(주)의 지적 자산이므로 사전 허가 없이 유출하거나 복사할 수 없습니다.

MARK	REVISION	RECORD	DATE	REVISED	APPD.
1					
2					
3					
4					

Q'T	Q'T	Q'T	PARTS NO	PARTS NAME	MATERIAL	TREAT.	DIMENSION	WEIGHT MTL	WEIGHT FINED
		1	01	BLOWER	SGCC		ASS'Y		
		1	02	MOTOR			3상 380V 0.4kW 6P		
		1	03	EVAPORATOR	AL,CU	동COATING	MULTI-PASS CROSS FINNED TUBE		
		1	04	조작SWITCH			MICOM		
		1	05	TERMINAL BOX	SGCC		t1.0		
		1	06	AIR FILTER (PRE)	염화비닐		t5(AFI45%)		
		1	07	AIR FILTER (MAIN)	부직포		t10(AFI85%)		
		1	08	CASE	EGI/칼라	도장	t1.0-1.2t		
		1	09	GRILLE ASS'Y		흑색도장	ASS'Y		
		1	10	ELECTRIC HEATER			ASS'Y		
		1	11	HUMIDIFIER			ASS'Y		
		1	12	DRAIN PAN	EGI	도장	t1.0		
		1	13	DOOR	쎄티라이트 그룹도금				

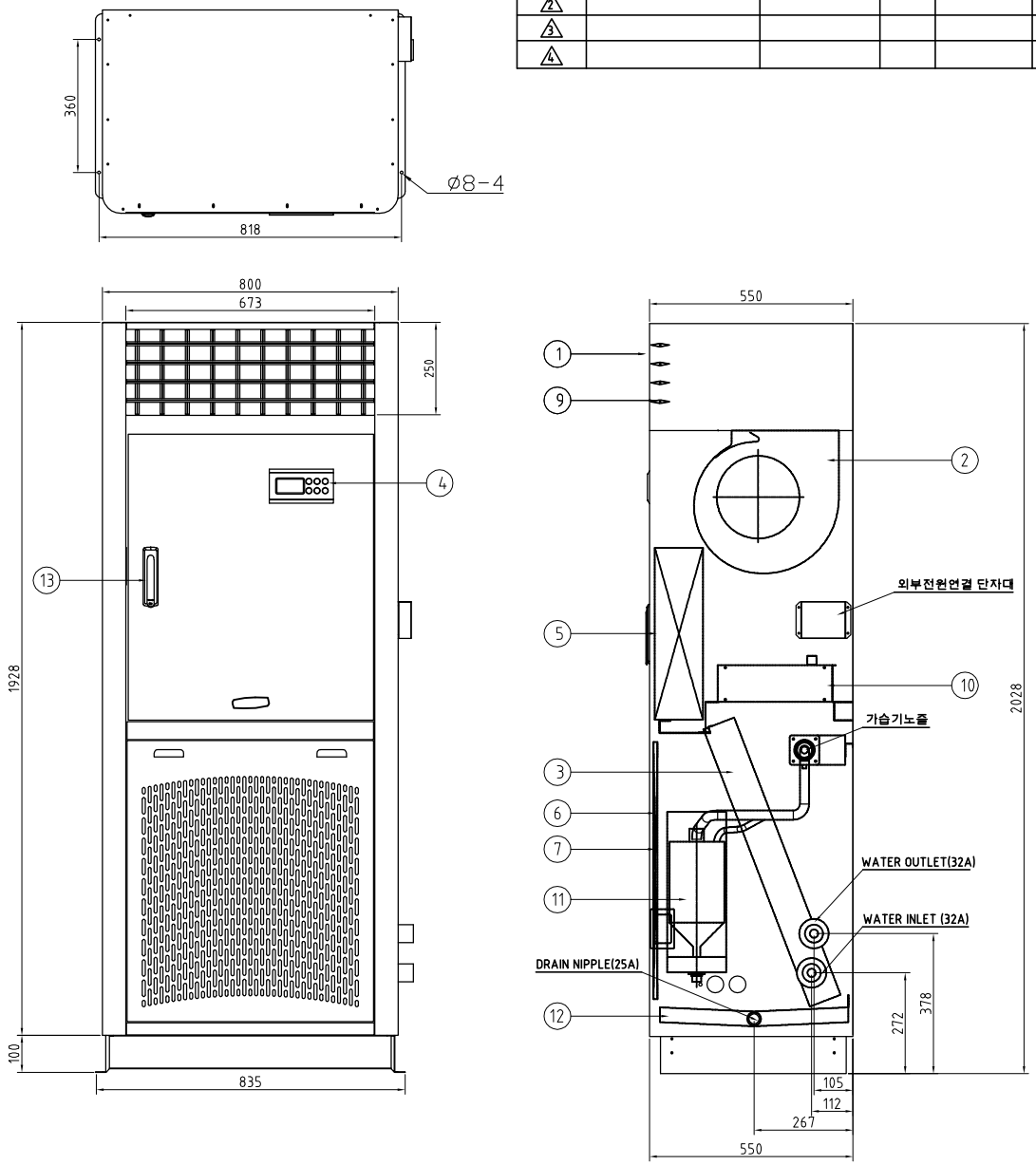

SPECIFICATIONS

ITEM			UNIT / MODEL	SHT-30S
COOLING CAPACITY			W (kcal / h)	10,500(9,030)
WATER QUANTITY			LPM	21.5
NOMINAL AIR VOLUME			CMM	34
EXTERNAL STATIC PRESSURE			mmAq	0
HEATING	HEATING CAPACITY		W (kcal / h)	9,000 (7,740)
	SOURCE	STEAM		kg/cm G2 ROW
		HOT WATER		°C ROW
		ELECTRIC	kW	4.5kW x 2 = 9kw (2STEP)
HUMIDIFIER	HUMIDIFIER CAPACITY		kg / h	2.7
	SOURCE	STEAM	kg/cm2G	
		HOT WATER	kg/cm2G	
		ELECTRIC	kW	2
PIPING	CONNECTION SIZE		FOR COOLING	INLET 25A OUTLET 25A
			FOR HEATING	INLET OUTLET
			DRAIN NIPPLE	INLET 25A
STANDARD CONDITION	COOLING WATER INLET TEMP			7°C(DT 5°C)
	WATER FLOW(LPM)			50
	INDOOR			25±2°C DB, 50±5% RH
	OUTDOOR			35 °C DB
POWER				3Ø, 380V/440V, 60Hz, 4wire

NOTE

1.네관방향 : 기본 네관방향은 좌네관기준(STH-50S)이며, 우네관은 본도와 네관방향 반대임.
2.가습방식 : 전자전극봉식
3.자동밸브는 기외에 설치됨.(OPTION 사양)
4.제품 규격의 풍량은 송풍운전시 토출량 기준임.(풍량은 "강"만 있음)
5.원활한 배수를 위해 반드시 드레인 네관에 U트랩을 시공하십시오.
6. POWER SUPPLY CORD는 기외 2M로 후면에 위치합니다.
7. 자동밸브는 기외에 설치됨.(OPTION 사양)

Designed by	Checked by	Approved by	Scale:	Name of Drawing :
L,G,S			N/S	직립형 수방식 항온항습기 제품외형도
2014.03.10			Unit m/m	Project Title : STH-30S
				Drawing No. SWTH0-3R0-0000-A1200000A
				File directory

General Toleraces		
0 ~ 50	±0.1	±1.5°
50 ~ 400	±0.2	
400 ~ 1000	±0.3	
1000 ~ 3000	±0.5	

RevNo	Description	Date	Signature

SHINWOO 신우공조(주) SHINWOO AIR CONDITIONING CO.,LTD.

이 도면은 신우공조(주)의 지적 자산이므로 사전 허가 없이 유출하거나 복사할 수 없습니다.

MARK	REVISION	RECORD	DATE	REVISED	APPD.
1					
2					
3					
4					

Q'T	Q'T	Q'T	PARTS NO	PARTS NAME	MATERIAL	TREAT.	DIMENSION	WEIGHT MTL	WEIGHT FINED
		1	01	BLOWER	SGCC		ASS'Y		
		1	02	MOTOR			3상 380V 0.4kW 6P		
		1	03	EVAPORATOR	AL,CU	동COATING	MULTI-PASS CROSS FINNED TUBE		
		1	04	조작SWITCH			MICOM		
		1	05	TERMINAL BOX	SGCC		t1.0		
		1	06	AIR FILTER (PRE)	염화비닐		t5(AFI45%)		
		1	07	AIR FILTER (MAIN)	부직포		t10(AFI85%)		
		1	08	CASE	EGI/칼라	도장	t1.0-1.2t		
		1	09	GRILLE ASS'Y		흑색도장	ASS'Y		
		1	10	ELECTRIC HEATER			ASS'Y		
		1	11	HUMIDIFIER			ASS'Y		
		1	12	DRAIN PAN	EGI	도장	t1.0		
		1	13	DOOR	세티라이트 그룹도금				

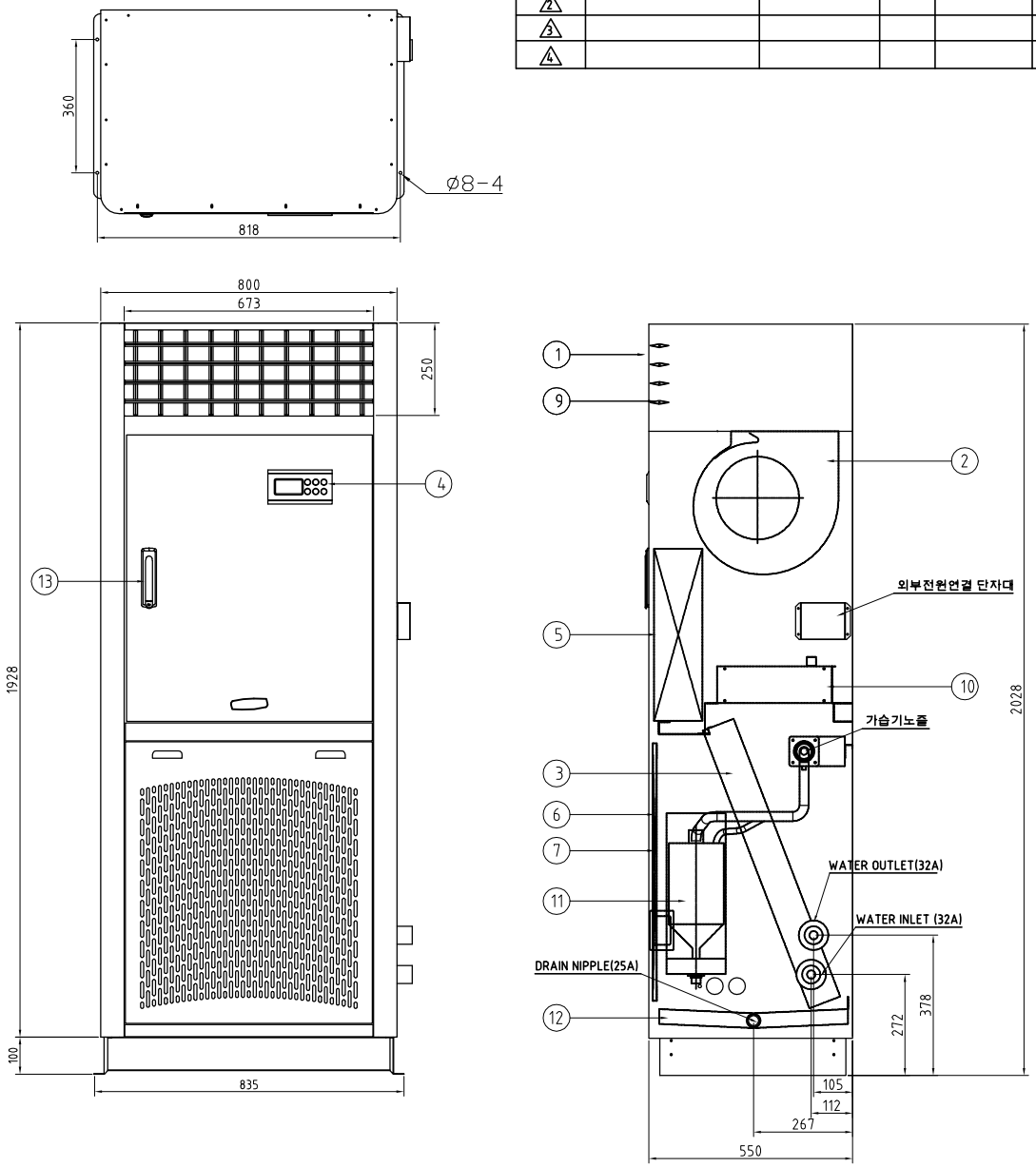

SPECIFICATIONS

ITEM			UNIT	MODEL SHT-50S
COOLING CAPACITY			W (kcal / h)	17,450(15,000)
NOMINAL AIR VOLUME			CMM	42
WATER QUANTITY			LPM	50
EXTERNAL STATIC PRESSURE			mmAq	0
HEATING	HEATING CAPACITY		W (kcal / h)	15,000 (12,900)
	SOURCE	STEAM		kg/cm G2 ROW
		HOT WATER		°C ROW
		ELECTRIC	kW	3.75kW×4 =15kw (4STEP)
HUMIDIFIER	HUMIDIFIER CAPACITY		kg / h	5.6
	SOURCE	STEAM	kg/cm2G	
		HOT WATER	kg/cm2G	
		ELECTRIC	kW	4.2
PIPING	CONNECTION SIZE		FOR COOLING	INLET 32A OUTLET 32A
			FOR HEATING	INLET OUTLET
			DRAIN NIPPLE	INLET 25A
STANDARD CONDITION	COOLING WATER INLET TEMP			7°C(DT 5°C)
	WATER FLOW(LPM)			50
	INDOOR			25±2°C DB, 50±5% RH
	OUTDOOR			35 °C DB
POWER				3Φ, 380V/440V, 60Hz, 4wire

NOTE

1.배관방향 : 기본 배관방향은 좌배관기준(STH-50S)이며, 우배관은 본도와 배관방향 반대임.
2.가습방식 : 전자전극봉식
3.자동밸브는 기외에 설치됨.(OPTION 사양)
4.제품 규격의 풍량은 송풍운전시 토출량 기준임.(풍량은 "강"만 있음)
5.원활한 배수를 위해 반드시 드레인 배관에 U트랩을 시공하십시오.
6. POWER SUPPLY CORD는 기외 2M로 후면에 위치합니다.
7. 자동밸브는 기외에 설치됨.(OPTION 사양)

General Toleraces	
0 ~ 50	±0.1
50 ~ 400	±0.2
400 ~ 1000	±0.3
1000 ~ 3000	±0.5

±1.5°

RevNo	Description	Date	Signature

Designed by	Checked by	Approved by	Scale:
L,G,S			N/S
2014.03.10			Unit m/m

Name of Drawing : 직립형 수방식 항온항습기 제품외형도

Project Title : STH-50S

Drawing No. SWTH0-5R0-0000-A1200000A

File directory

SHINWOO 신우공조(주) SHINWOO AIR CONDITIONING CO.,LTD.

이 도면은 신우공조(주)의 지적 자산이므로 사전 허가 없이 유출하거나 복사할 수 없습니다.

MARK	REVISION	RECORD	DATE	REVISED	APPD.
1					
2					
3					
4					

Q'T	Q'T	Q'T	PARTS NO	PARTS NAME	MATERIAL	TREAT.	DIMENSION	WEIGHT MTL	WEIGHT FINED
		1	01	BLOWER	SGCC		ASS'Y		
		1	02	MOTOR			3상 380V 0.4kW 6P		
		1	03	EVAPORATOR	AL,CU	동COATING	MULTI-PASS CROSS FINNED TUBE		
		1	04	조작SWITCH			MICOM		
		1	05	TERMINAL BOX	SGCC		t1.0		
		1	06	AIR FILTER (PRE)	염화비닐		t5(AFI45%)		
		1	07	AIR FILTER (MAIN)	부직포		t10(AFI85%)		
		1	08	CASE	EGI/칼라	도장	t1.0-1.2t		
		1	09	GRILLE ASS'Y		흑색도장	ASS'Y		
		1	10	ELECTRIC HEATER			ASS'Y		
		1	11	HUMIDIFIER			ASS'Y		
		1	12	DRAIN PAN	EGI	도장	t1.0		
		1	13	DOOR	쎄티라이트 그름도금				

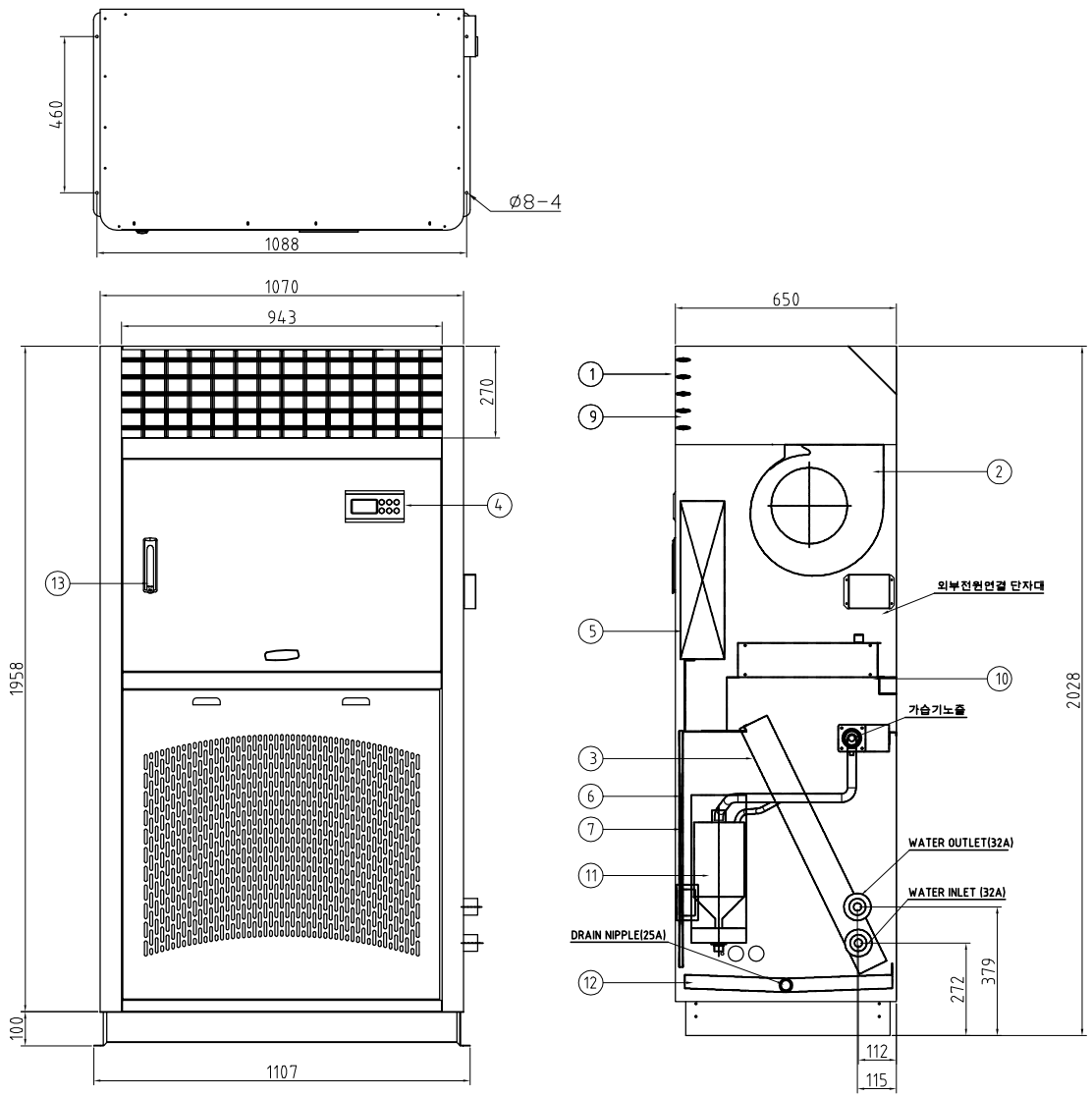

SPECIFICATIONS

ITEM			UNIT	MODEL SHT-75S
COOLING CAPACITY			W (kcal / h)	26,170(22,500)
NOMINAL AIR VOLUME			CMM	60
WATER QUANTITY			LPM	75
EXTERNAL STATIC PRESSURE			mmAq	0
HEATING	HEATING CAPACITY		W (kcal / h)	24,000(20,640)
	SOURCE	STEAM		kg/cm G2 ROW
		HOT WATER		°C ROW
		ELECTRIC	kW	6kW×4=24kw (4STEP)
HUMIDIFIER	HUMIDIFIER CAPACITY		kg / h	6.7
	SOURCE	STEAM	kg/cm2G	
		HOT WATER	kg/cm2G	
		ELECTRIC	kW	5
PIPING	CONNECTION SIZE		FOR COOLING	INLET 40A OUTLET 40A
			FOR HEATING	INLET OUTLET
			DRAIN NIPPLE	INLET 25A
STANDARD CONDITION	COOLING WATER INLET TEMP			7°C(DT 5°C)
	WATER FLOW(LPM)			50
	INDOOR			25±2°C DB, 50±5% RH
	OUTDOOR			35 °C DB
POWER				3Ø, 380V/440V, 60Hz, 4wire

NOTE

1.네관방향 : 기본 네관방향은 좌네관기준(STH-50S)이며, 우네관은 본도와 네관방향 반대임.
2.가습방식 : 전자전극봉식
3.자동넬브는 기외에 설치됨.(OPTION 사양)
4.제품 규격의 풍량은 송풍운전시 토출량 기준임.(풍량은 "강"만 있음)
5.원활한 네수를 위해 반드시 드레인 네관에 U트랩을 시공하십시오.
6. POWER SUPPLY CORD는 기외 2M로 후면에 위치합니다.
7. 자동넬브는 기외에 설치됨.(OPTION 사양)

General Toleraces	
0 ~ 50	±0.1
50 ~ 400	±0.2
400 ~ 1000	±0.3
1000 ~ 3000	±0.5

±1.5°

RevNo	Description	Date	Signature
A	-	-	-

Designed by	Checked by	Approved by	Scale:
L. G. S		-	N/S
2014.03.10		-	Unit m/m

SHINWOO 신우공조(주) SHINWOO AIR CONDITIONING CO.,LTD.

Name of Drawing : 직립형 수방식 항온항습기 제품외형도

Project Title : STH-75S

Drawing No. SWTH0-75R0-0000-A1200000A

File directory -

이 도면은 신우공조(주)의 지적 자산이므로 사전
허가 없이 유출하거나 복사할 수 없습니다.

MARK	REVISION	RECORD	DATE	REVISED	APPD.
1					
2					
3					
4					

Q'T	Q'T	Q'T	PARTS NO	PARTS NAME	MATERIAL	TREAT.	DIMENSION	WEIGHT MTL	WEIGHT FINED
		1	01	BLOWER	SGCC		ASS'Y		
		1	02	MOTOR			3상 380V 0.4kW 6P		
		1	03	EVAPORATOR	AL,CU	동COATING	MULTI-PASS CROSS FINNED TUBE		
		1	04	조작SWITCH			MICOM		
		1	05	TERMINAL BOX	SGCC		t1.0		
		1	06	AIR FILTER (PRE)	염화비닐		t5(AFI45%)		
		1	07	AIR FILTER (MAIN)	부직포		t10(AFI85%)		
		1	08	CASE	EGI/칼라	도장	t1.0-1.2t		
		1	09	GRILLE ASS'Y		흑색도장	ASS'Y		
		1	10	ELECTRIC HEATER			ASS'Y		
		1	11	HUMIDIFIER			ASS'Y		
		1	12	DRAIN PAN	EGI	도장	t1.0		
		1	13	DOOR	폐티라이트 그름도금				

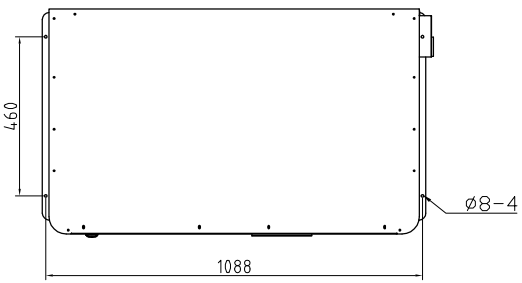

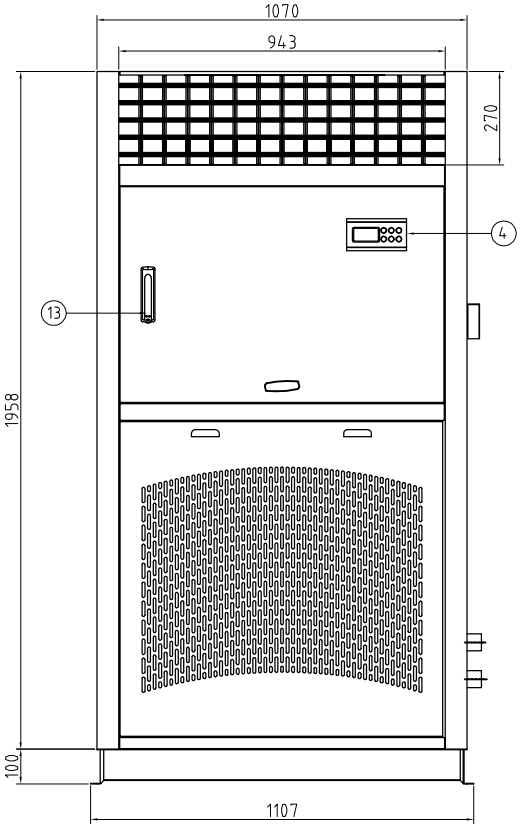

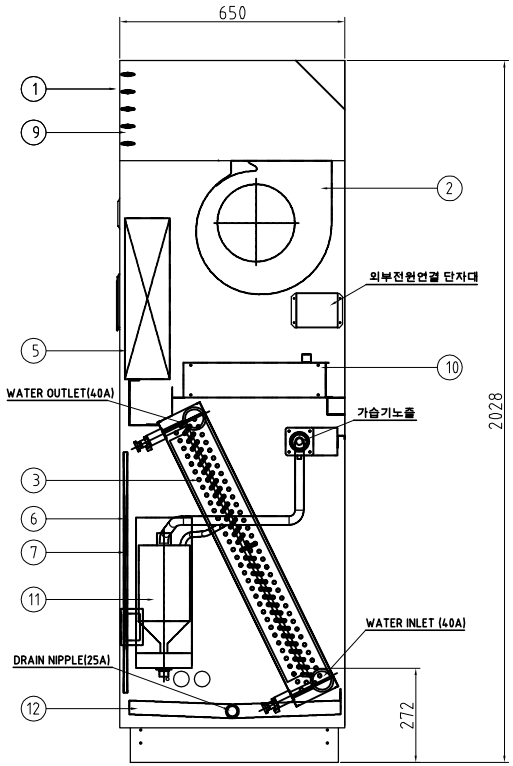

SPECIFICATIONS

ITEM			UNIT	MODEL SHT-100S
COOLING CAPACITY			W (kcal / h)	30,000(34,890)
NOMINAL AIR VOLUME			CMM	88
WATER QUANTITY			LPM	100
EXTERNAL STATIC PRESSURE			mmAq	0
HEATING	HEATING CAPACITY		W (kcal / h)	30,000 (25,800)
	SOURCE	STEAM		kg/cm G2 ROW
		HOT WATER		°C ROW
		ELECTRIC	kW	7.5kW×4=30kw (4STEP)
HUMIDIFIER	HUMIDIFIER CAPACITY		kg / h	7
	SOURCE	STEAM	kg/cm2G	
		HOT WATER	kg/cm2G	
		ELECTRIC	kW	5.3
PIPING	CONNECTION SIZE		FOR COOLING	INLET 40A OUTLET 40A
			FOR HEATING	INLET OUTLET
			DRAIN NIPPLE	INLET 25A
STANDARD CONDITION	COOLING WATER INLET TEMP		7°C(DT 5°C)	
	WATER FLOW(LPM)		50	
	INDOOR		25±2°C DB, 50±5% RH	
	OUTDOOR		35 °C DB	
POWER			3ø, 380V/440V, 60Hz, 4wire	

NOTE
1.네관방향 : 기본 네관방향은 좌네관기준(STH-50S)이며, 우네관은 본도와 네관방향 반대임.
2.가습방식 : 전자전극봉식
3.자동넬브는 기외에 설치됨.(OPTION 사양)
4.제품 규격의 풍량은 송풍운전시 토출량 기준임.(풍량은 "강"만 있음)
5.원활한 네수를 위해 반드시 드레인 네관에 U트랩을 시공하십시오.
6. POWER SUPPLY CORD는 기외 2M로 후면에 위치합니다.
7. 자동넬브는 기외에 설치됨.(OPTION 사양)

General Toleraces	
0 ~ 50	±0.1
50 ~ 400	±0.2
400 ~ 1000	±0.3
1000 ~ 3000	±0.5

±1.5°

RevNo	Description	Date	Signature
A	-	-	-

Designed by	Checked by	Approved by	Scale:
L. G. S		-	N/S
2014.03.10		-	Unit m/m

Name of Drawing : 직립형 수방식 항온항습기 제품외형도

Project Title : STH-100S

Drawing No. SWTH0-100R0-0000-A1200000A

File directory -

SHINWOO 신우공조(주) SHINWOO AIR CONDITIONING CO.,LTD.

이 도면은 신우공조(주)의 지적 자산이므로 사전 허가 없이 유출하거나 복사할 수 없습니다.

MARK	REVISION	RECORD	DATE	REVISED	APPD.
1					
2					
3					
4					

Q'T	Q'T	Q'T	PARTS NO	PARTS NAME	MATERIAL	TREAT.	DIMENSION	WEIGHT MTL	WEIGHT FINED
		1	01	BLOWER	SGCC		ASS'Y		
		1	02	MOTOR			3상 380V 0.4kW 6P		
		1	03	EVAPORATOR	AL,CU	동COATING	MULTI-PASS CROSS FINNED TUBE		
		1	04	조작SWITCH			MICOM		
		1	05	TERMINAL BOX	SGCC		t1.0		
		1	06	AIR FILTER (PRE)	염화비닐		t5(AFI45%)		
		1	07	AIR FILTER (MAIN)	부직포		t10(AFI85%)		
		1	08	CASE	EGI/칼라	도장	t1.0-1.2t		
		1	09	GRILLE ASS'Y		흑색도장	ASS'Y		
		1	10	ELECTRIC HEATER			ASS'Y		
		1	11	HUMIDIFIER			ASS'Y		
		1	12	DRAIN PAN	EGI	도장	t1.0		
		1	13	DOOR	페티라이트 그름도금				

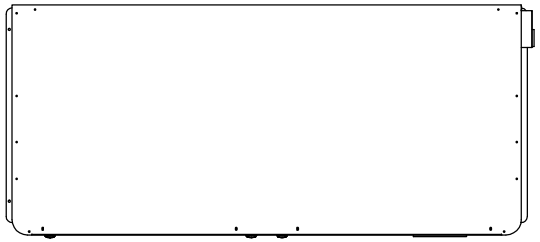

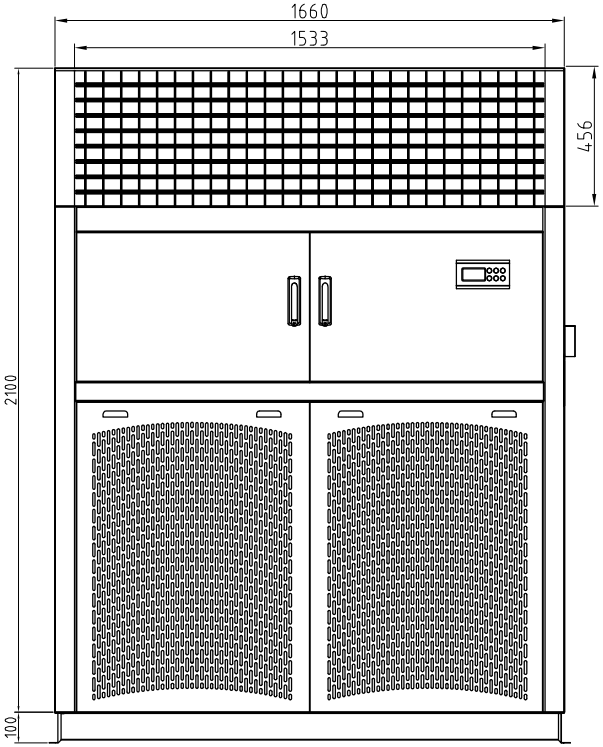

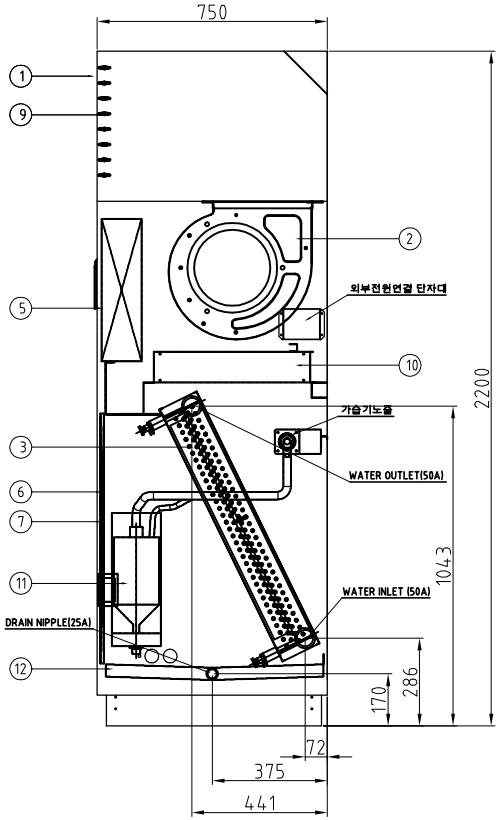

SPECIFICATIONS

ITEM			UNIT	MODEL SHT-150S
COOLING CAPACITY			W (kcal / h)	45,000(52,330)
NOMINAL AIR VOLUME			CMM	130
WATER QUANTITY			LPM	150
EXTERNAL STATIC PRESSURE			mmAq	0
HEATING	HEATING CAPACITY		W (kcal / h)	40,000 (34,400)
	SOURCE	STEAM		kg/cm G2 ROW
		HOT WATER		°C ROW
		ELECTRIC	kW	10kW x 4 = 40kw (4STEP)
HUMIDIFIER	HUMIDIFIER CAPACITY		kg / h	9
	SOURCE	STEAM	kg/cm2G	
		HOT WATER	kg/cm2G	
		ELECTRIC	kW	6.8
PIPING	CONNECTION SIZE		FOR COOLING	INLET 50A OUTLET 50A
			FOR HEATING	INLET OUTLET
			DRAIN NIPPLE	INLET 25A
STANDARD CONDITION	COOLING WATER INLET TEMP			7°C(DT 5°C)
	WATER FLOW(LPM)			50
	INDOOR			25±2°C DB, 50±5% RH
	OUTDOOR			35 °C DB
POWER				3Φ, 380V/440V, 60Hz, 4wire

NOTE

1.배관방향 : 기본 배관방향은 좌배관기준(STH-50S)이며, 우배관은 본도와 배관방향 반대임.
2.가습방식 : 전자전극봉식
3.자동밸브는 기외에 설치됨.(OPTION 사양)
4.제품 규격의 풍량은 송풍운전시 토출량 기준임.
5.원활한 배수를 위해 반드시 드레인 배관에
6. POWER SUPPLY CORD는 기외 2M로 후면에 위치합니다.
7. 자동밸브는 기외에 설치됨.(OPTION 사양)

General Toleraces	
0 ~ 50	±0.1
50 ~ 400	±0.2
400 ~ 1000	±0.3
1000 ~ 3000	±0.5

±1.5°

RevNo	Description	Date	Signature
A	-	-	-

Designed by	Checked by	Approved by	Scale:
L. G. S	S. K. J	-	N/S
2011. 04. 10	-	-	Unit m/m

Name of Drawing : 직립형 수방식 항온항습기 제품외형도

Project Title : STH-150S

Drawing No. SWTH0-150R0-0000-A1200000A

File directory -

SHINWOO 신우공조(주) SHINWOO AIR CONDITIONING CO.,LTD.

이 도면은 신우공조(주)의 지적 자산이므로 사전 허가 없이 유출하거나 복사할 수 없습니다.

MARK	REVISION	RECORD	DATE	REVISED	APPD.
1					
2					
3					
4					

Q'T	Q'T	Q'T	PARTS NO	PARTS NAME	MATERIAL	TREAT.	DIMENSION	WEIGHT MTL	WEIGHT FINED
		1	01	BLOWER	SGCC		ASS'Y		
		1	02	MOTOR			3상 380V 0.4kW 6P		
		1	03	EVAPORATOR	AL,CU	동COATING	MULTI-PASS CROSS FINNED TUBE		
		1	04	조작SWITCH			MICOM		
		1	05	TERMINAL BOX	SGCC		t1.0		
		1	06	AIR FILTER (PRE)	염화비닐		t5(AFI45%)		
		1	07	AIR FILTER (MAIN)	부직포		t10(AFI85%)		
		1	08	CASE	EGI/칼라	도장	t1.0-1.2t		
		1	09	GRILLE ASS'Y		흑색도장	ASS'Y		
		1	10	ELECTRIC HEATER			ASS'Y		
		1	11	HUMIDIFIER			ASS'Y		
		1	12	DRAIN PAN	EGI	도장	t1.0		
		1	13	DOOR	페티라이트 그름도금				

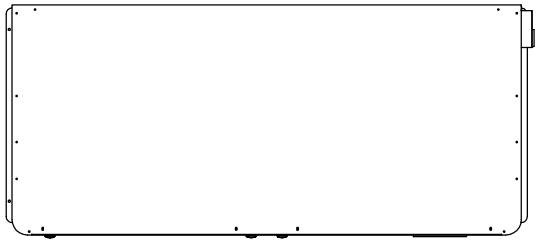

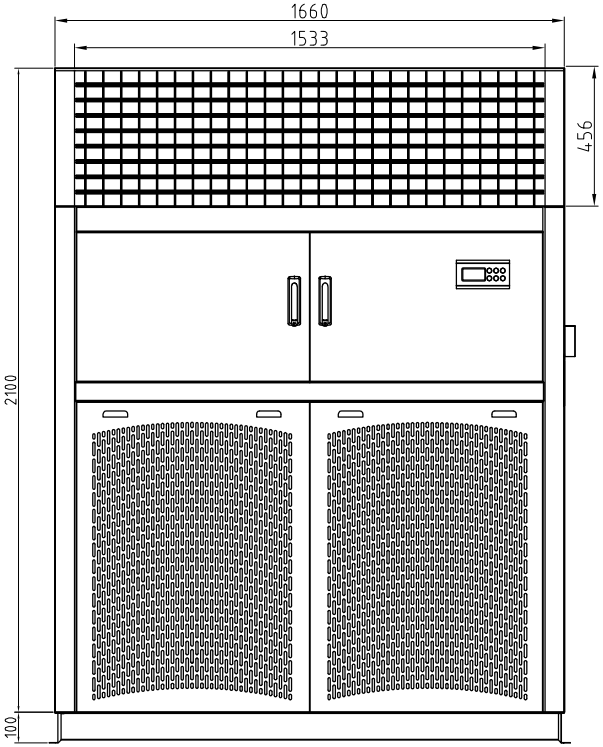

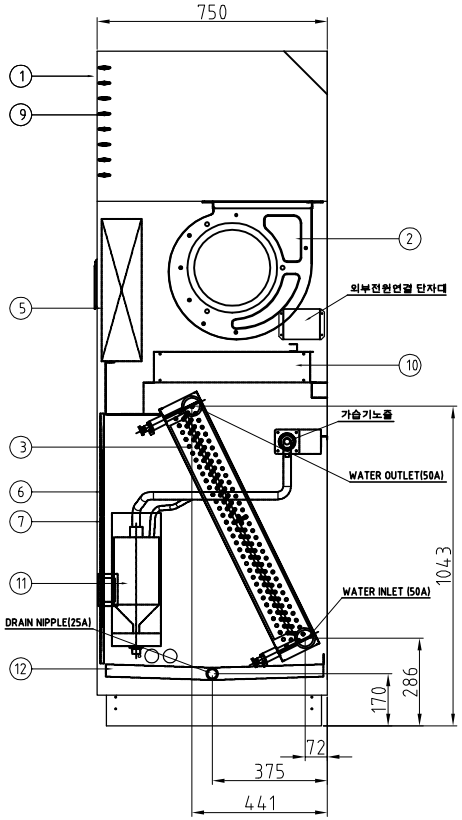

SPECIFICATIONS

ITEM			UNIT	MODEL SHT-200S
COOLING CAPACITY			W (kcal / h)	60,000(69,780)
NOMINAL AIR VOLUME			CMM	180
WATER QUANTITY			LPM	200
EXTERNAL STATIC PRESSURE			mmAq	0
HEATING	HEATING CAPACITY		W (kcal / h)	50,000 (43,000)
	SOURCE	STEAM		kg/cm G2 ROW
		HOT WATER		°C ROW
		ELECTRIC	kW	12.5kW x 4 = 50kw (4STEP)
HUMIDIFIER	HUMIDIFIER CAPACITY		kg / h	13.5
	SOURCE	STEAM	kg/cm2G	
		HOT WATER	kg/cm2G	
		ELECTRIC	kW	10.1
PIPING	CONNECTION SIZE		FOR COOLING	INLET 50A OUTLET 50A
			FOR HEATING	INLET OUTLET
			DRAIN NIPPLE	INLET 25A
STANDARD CONDITION	COOLING WATER INLET TEMP			7°C(DT 5°C)
	WATER FLOW(LPM)			50
	INDOOR			25±2°C DB, 50±5% RH
	OUTDOOR			35 °C DB
POWER				3Φ, 380V/440V, 60Hz, 4wire

NOTE

1.배관방향 : 기본 배관방향은 좌배관기준(STH-50S)이며, 우배관은 본도와 배관방향 반대임.
2.가습방식 : 전자전극봉식
3.자동밸브는 기외에 설치됨.(OPTION 사양)
4.제품 규격의 풍량은 송풍운전시 토출량 기준임.
5.원활한 배수를 위해 반드시 드레인 배관에
6. POWER SUPPLY CORD는 기외 2M로 후면에 위치합니다.
7. 자동밸브는 기외에 설치됨.(OPTION 사양)

General Toleraces	
0 ~ 50	±0.1
50 ~ 400	±0.2
400 ~ 1000	±0.3
1000 ~ 3000	±0.5

±1.5°

RevNo	Description	Date	Signature
A	-	-	-

Designed by	Checked by	Approved by	Scale:
L. G. S	S. K. J	-	N/S
2011. 04. 10	-	-	Unit m/m

Name of Drawing : 직립형 수방식 항온항습기 제품외형도

Project Title : STH-200S

Drawing No. SWTH0-200R0-0000-A1200000A

File directory -

SHINWOO 신우공조(주) SHINWOO AIR CONDITIONING CO.,LTD.